224

N.V. NEDERLANDSCHE SPOORWEGEN

GEVESTIGD TE UTRECHT

Bedieningsvoorschrift

voor

Station Onnen

BVS/On

1961

C5502/On

abv nr 7163
Datum van ingang: 6 februari 1961

N.V. NEDERLANDSCHE SPOORWEGEN
GEVESTIGD TE UTRECHT

Bedieningsvoorschrift

voor

Station Onnen

BVS/On

1960

★ Post VII is omgenummerd in post T.

★ Enkele sporen zijn opgebroken.

★ Naast de sporen 2^{D}, 5^{b}, 6^{b} en 7^{b} zijn vertreklichten geplaatst voor treinen naar Groningen, Groningen Losplaats en Waterhuizen Aansluiting.
In verband met het bovenstaande wordt hierbij ingevoerd:
Bedieningsvoorschrift voor station Onnen 1961.
Hiermede vervalt het bedieningsvoorschrift voor station Onnen 1952 met de abv's nr 4245, 4764, 5050, 5565, 5789, 5882, 6232 en 6656.

De Chef van de Dienst van het Vervoer

De Chef van het Seinwezen

C 5502/On

N.V. NEDERLANDSCHE SPOORWEGEN
GEVESTIGD TE UTRECHT

Bedieningsvoorschrift

voor

Station Onnen

BVS/On
1961

Ingevoerd met abv nr 7163
BIJGEWERKTE WIJZIGINGSBLADEN

Nr:	Abv nr	Datum	Bijgewerkt door	Standplaats	Paraaf
6e					
7e					
8e					
9e					
10e					
11e					

INHOUD:

1. Algemene gegevens, omschrijving van de seinen.
2. Emplacementstekening.
3A Bedieningstoestellen posten T, I, III, IV, V en VI.
3B Tableau wp bij km 70.377.
4. Post T van Assen op spoor d.
   Post T naar Assen van de sporen a, c en 31.
5. Post T van Groningen over spoor r op spoor a.
6. Post T van Groningen over spoor r op de sporen 1^b-7^b.
7. Post T van Groningen Losplaats over spoor p op de sporen 1^b-7^b.
8. Post T van Waterhuizen Aansluiting op de sporen 1^b-7^b.
9. Post T naar Groningen over spoor q van spoor b.
10. Post T naar Groningen over spoor q van de sporen 1^b-7^b en 13^b-21^b.
11. Post T naar Groningen Losplaats over spoor p van de sporen 1^b-7^b en 13^b-21^b.
12. Post T naar Waterhuizen Aansluiting van de sporen 1^b-7^b en 13^b-21^b.

13. Post I van Assen op spoor b of d.
14. Post I naar Assen van Groningen over spoor a.
15. Post I naar Assen van spoor c of 31.
16. Wachtpost 53 en wachtpost bij km 70.377 – Treinaankondiging.
17 Heuvelen.

	6e wbl									

Algemene gegevens

Verkortingen:

T	: de treindienstleider in post T
I	: de wachter in post I
Zdl	: de wachter in blokpost Vries=Zuidlaren
Wha	: de wachter in post Waterhuizen Aansluiting
VI Gnl	: de wachter in post VI Groningen Losplaats
VII Gnl	: de wachter in post VII Groningen Losplaats
53	: de wachter in wachtpost 53
wp	: de wachter in de wachtpost bij km 70.377

Omschrijving van de seinen

$A_b - A_d$	Zijde Assen: A_b afstandssein van spoor b, tevens bloksein naar Groningen en A_d inrijsein op spoor d.
A^V	Voorsein van $A_b - A_d$.
B_a	Afstandssein van het aansluitingswissel voor treinen over spoor a, tevens bloksein naar Assen.
B_a^V	Voorsein van B_a
B_c	Uitrijsein van spoor c naar Assen, tevens bloksein.
B_{31}	Uitrijsein van de sporen achter wissel 5 over spoor 31 naar Assen, tevens bloksein.
E_b	Afstandssein van de aansluitingswissels voor treinen over spoor b tevens bloksein naar Groningen.
E_b^V	Voorsein van E_b.
F	Uitrijsein van de sporen 1^b-7^b en 13^b-21^b naar Groningen over spoor q, tevens bloksein.
$G^{Gnl}-G^{Wha}$	Uitrijsein van de sporen 1^b-7^b en 13^b-21^b, tevens richtings en bloksein: G^{Gnl} naar Groningen Losplaats over spoor p en G^{Wha} naar Waterhuizen Aansluiting.
$H_{1-7}-H_a$	Zijde Groningen: H_{1-7} inrijsein op de sporen 1^b-7^b en H_a afstandssein van spoor a, tevens bloksein naar Assen.
H^V	Voorsein van $H_{1-7}-H_a$.
I_{1-7}	Inrijsein, zijde Groningen Losplaats, over spoor p op de sporen 1^b-7^b.
I^V	Voorsein van I_{1-7}.
K_{1-7}	Inrijsein, zijde Waterhuizen Aansluiting, op de sporen 1^b-7^b
K^V	Voorsein van K_{1-7}.

	Een stopseinlantaren voor spoor d voor treinen van Assen.
	Een stopseinlantaren voor spoor 1^b voor treinen van Groningen, Groningen Losplaats of Waterhuizen Aansluiting.
	Een stopseinlantaren voor de sporen 2^b en 3^b voor treinen van Groningen, Groningen Losplaats of Waterhuizen Aansluiting.
	Een stopseinlantaren voor de sporen 4^b en 5^b voor treinen van Groningen, Groningen Losplaats of Waterhuizen Aansluiting.
	Een stopseinlantaren voor de sporen 6^b en 7^b voor treinen van Groningen, Groningen Losplaats of Waterhuizen Aansluiting.
X	Heuvelseinpaal over spoor 30.
X^r en X^{rr}	Herhalingsheuvelseinen van X (X^r lichtsein).
IJ	Rangeerstoplantaren van de sporen achter wissel 38 naar wissel 37^{AB}
Z	Heuvelseinpaal over spoor 27 of 28.
Z^r, Z^{rr} en Z^{rrr}	Herhalingsheuvelseinen van Z (Z^r en Z^{rrr} lichtseinen).
U	Rangeerseinpaal van spoor 12^b naar wissel 113^{AB}.

Doorgereden mag worden:

van Assen over spoor b naar Groningen en

van Groningen over spoor a naar Assen.

Rechts naast spoor 1^b is een vertreklicht geplaatst, geldend voor spoor 1^b.

Rechts naast spoor 2^b is een vertreklicht geplaatst, geldend voor spoor 2^b.

Rechts naast spoor 4^b is een vertreklicht geplaatst, geldend voor de sporen 3^b en 4^b.

Rechts naast spoor 5^b is een vertreklicht geplaatst, geldend voor spoor 5^b.

Rechts naast spoor 6^b is een vertreklicht geplaatst, geldend voor spoor 6^b.

Rechts naast spoor 7^b is een vertreklicht geplaatst, geldend voor spoor 7^b.

Nabij wissel 102 is een vertreklicht geplaatst, geldend voor de sporen 13-21.

Indien een van deze vertreklichten brandt, mag de opzichter aannemen, dat hij een trein van het betreffende spoor kan laten vertrekken naar Groningen, Groningen Losplaats of Waterhuizen Aansluiting.

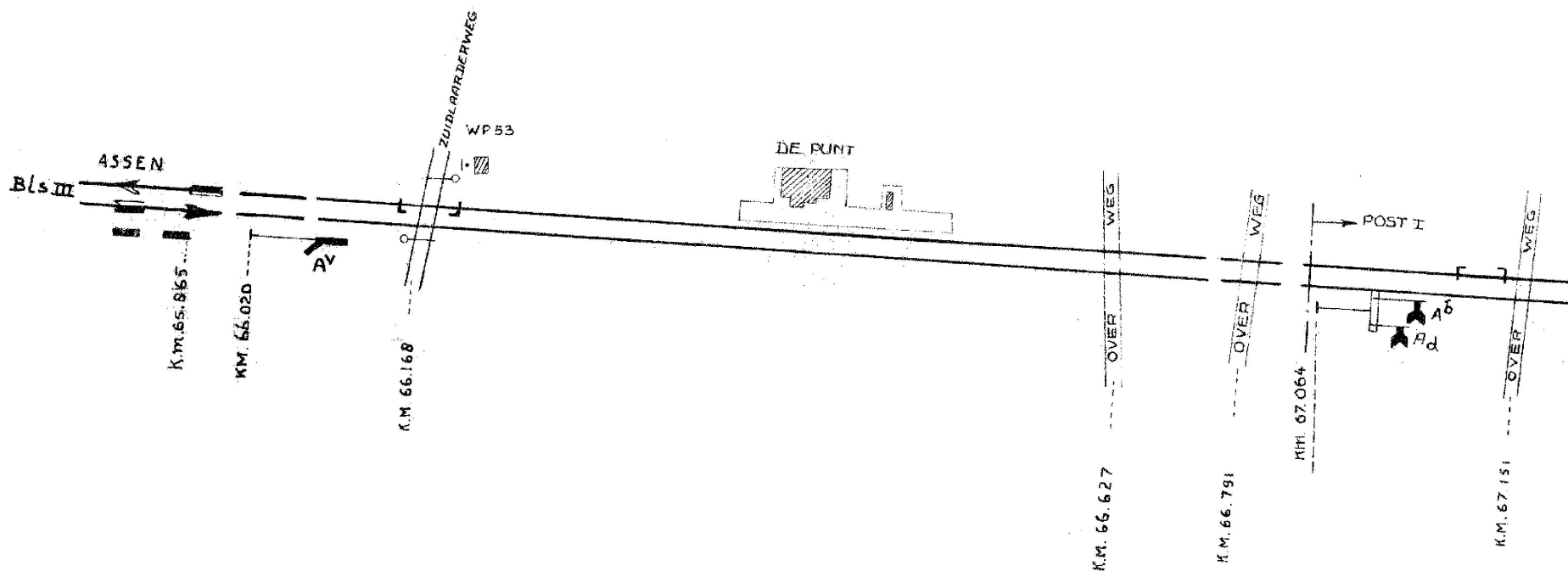
Bls III
ASSEN
K.m.65.865
KM. 66.020
Av
ZUIDLAARDERWEG
WP 53
I
K.M. 66.168
DE PUNT
OVERWEG
K.M. 66.627
OVERWEG
K.M. 66.791
POST I
KM. 67.064
A b
A d
OVERWEG
K.M. 67.151

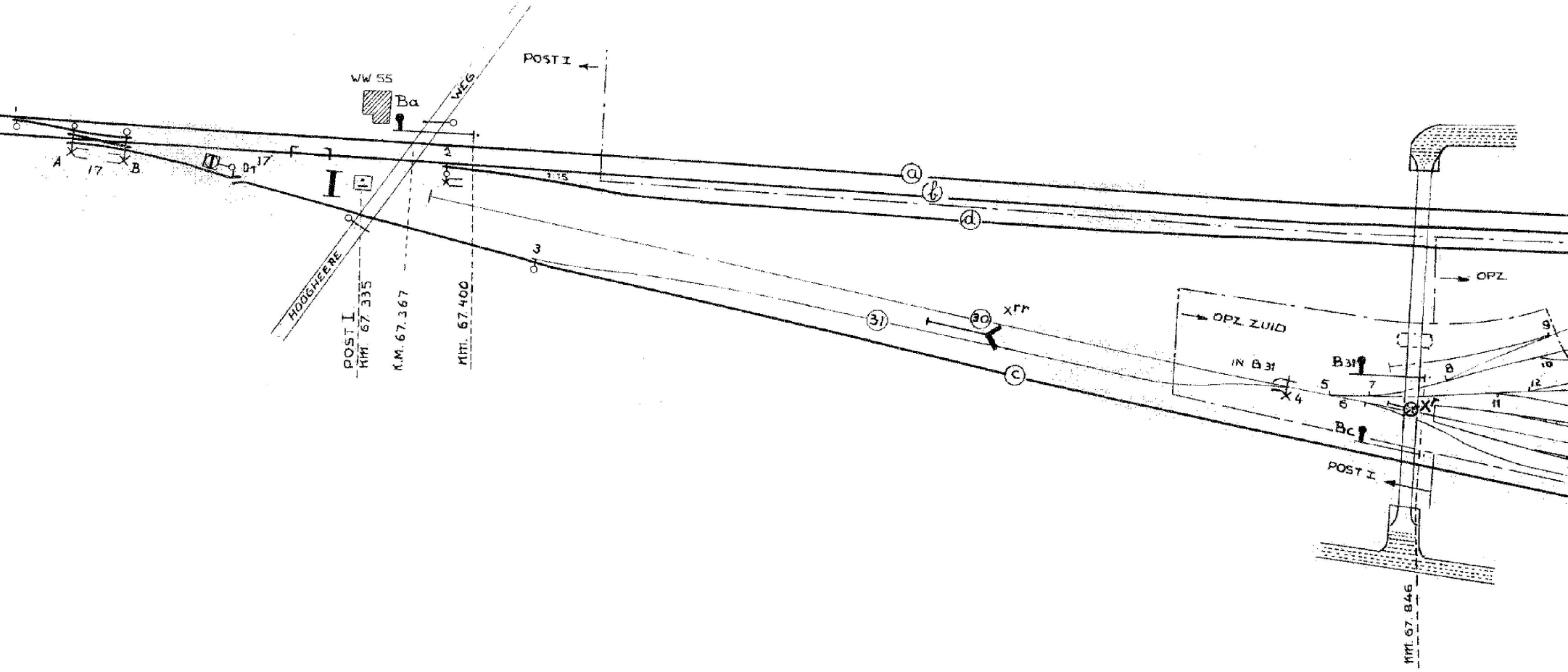
POST I
WW 55
Ba
WEG
A
17
B
D1 17
I
2
1:15
HOOGHEERE
POST I
KM. 67.335
K.M. 67.367
KM. 67.400
3
ⓐ
ⓑ
ⓓ
ⓒ
㉛
㉚
Xrr
OPZ.
OPZ. ZUID
IN B 31
B31
X4
5
6
7
8
9
10
11
12
Xr
Bc
POST I
KM. 67.846

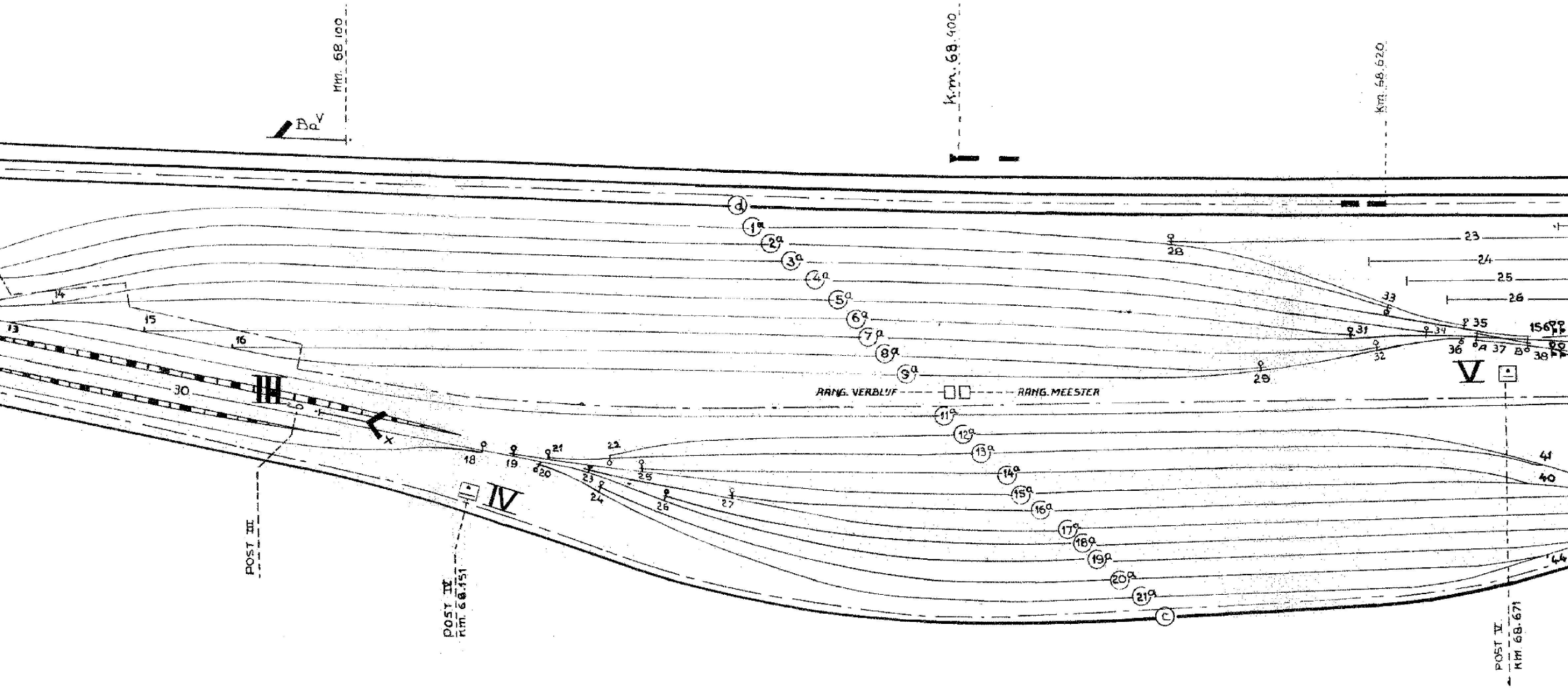
km. 68.100
Ba V
k.m. 68.400
km. 68.620
d
1a
2a
3a
4a
5a
6a
7a
8a
9a
RANG. VERBLIJF
RANG. MEESTER
11a
12a
13a
14a
15a
16a
17a
18a
19a
20a
21a
c
13
14
15
16
30
III
18
19
20
21
22
23
24
25
26
27
IV
POST III
POST IV
km. 68.151
28
29
31
32
33
34
35
36
A
37
B
38
156
23
24
25
26
V
41
40
44
POST V
KM 68.671

ONNEN

SCHAAL VOOR DE LENGTE 1:2000
SCHAAL VOOR DE BREEDTE 1:1000

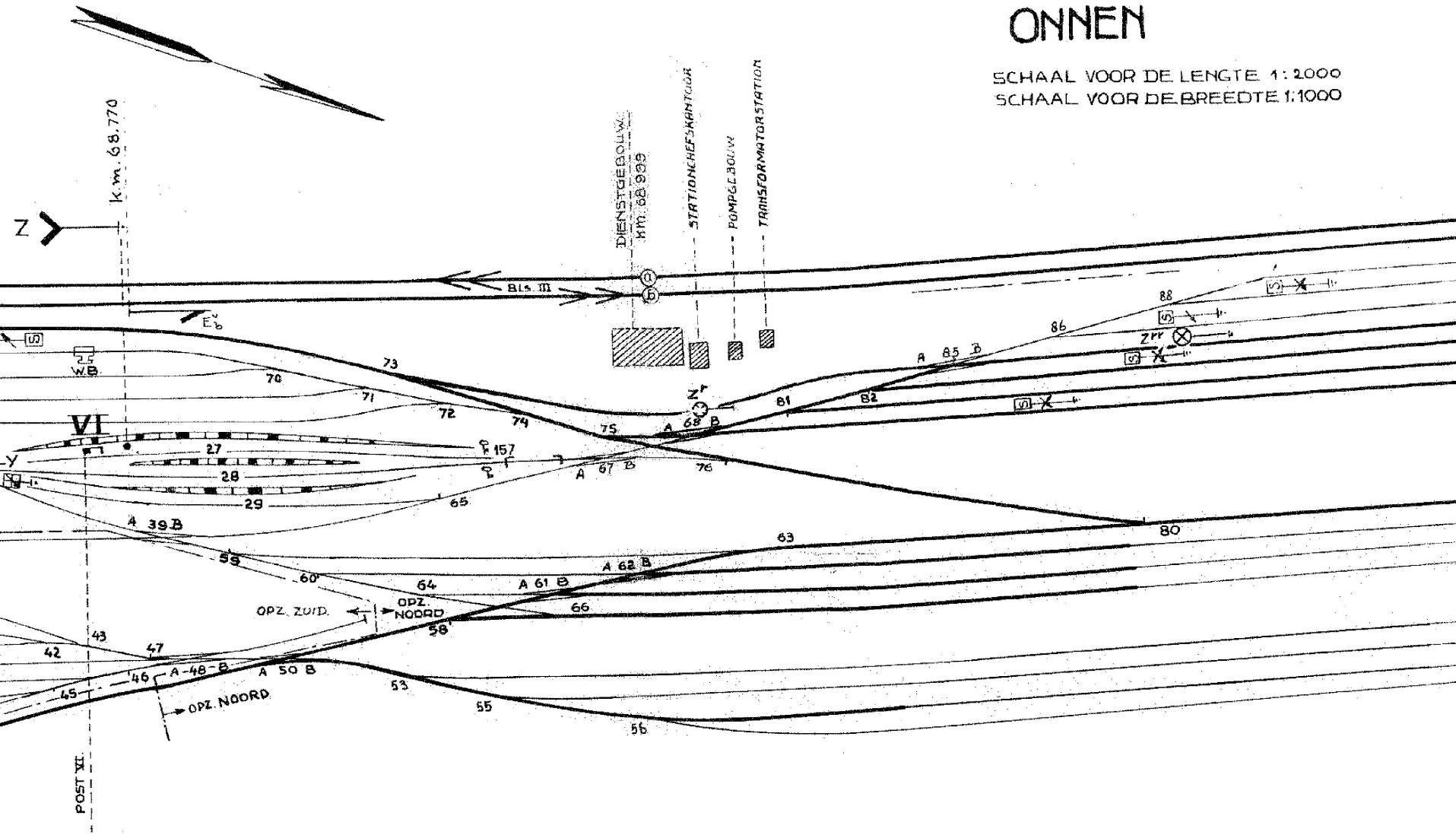
Z
K.m. 68.770
DIENSTGEBOUW.
K.m. 68.999
STATIONCHEFSKANTOOR
POMPGEBOUW
TRANSFORMATORSTATION
Bls. III
ⓐ
ⓑ
Eb
S
W.B.
VI
Y
27
28
29
70
71
72
73
74
75
A 68 B
Zr
76
A 67 B
157
65
81
82
A 85 B
86
88
Zrr
S
80
A 39 B
59
60
64
A 61 B
A 62 B
63
66
58'
OPZ. ZUID.
OPZ. NOORD
43
42
47
45
46
A-48-B
A 50 B
53
55
56
OPZ. NOORD
POST VI.

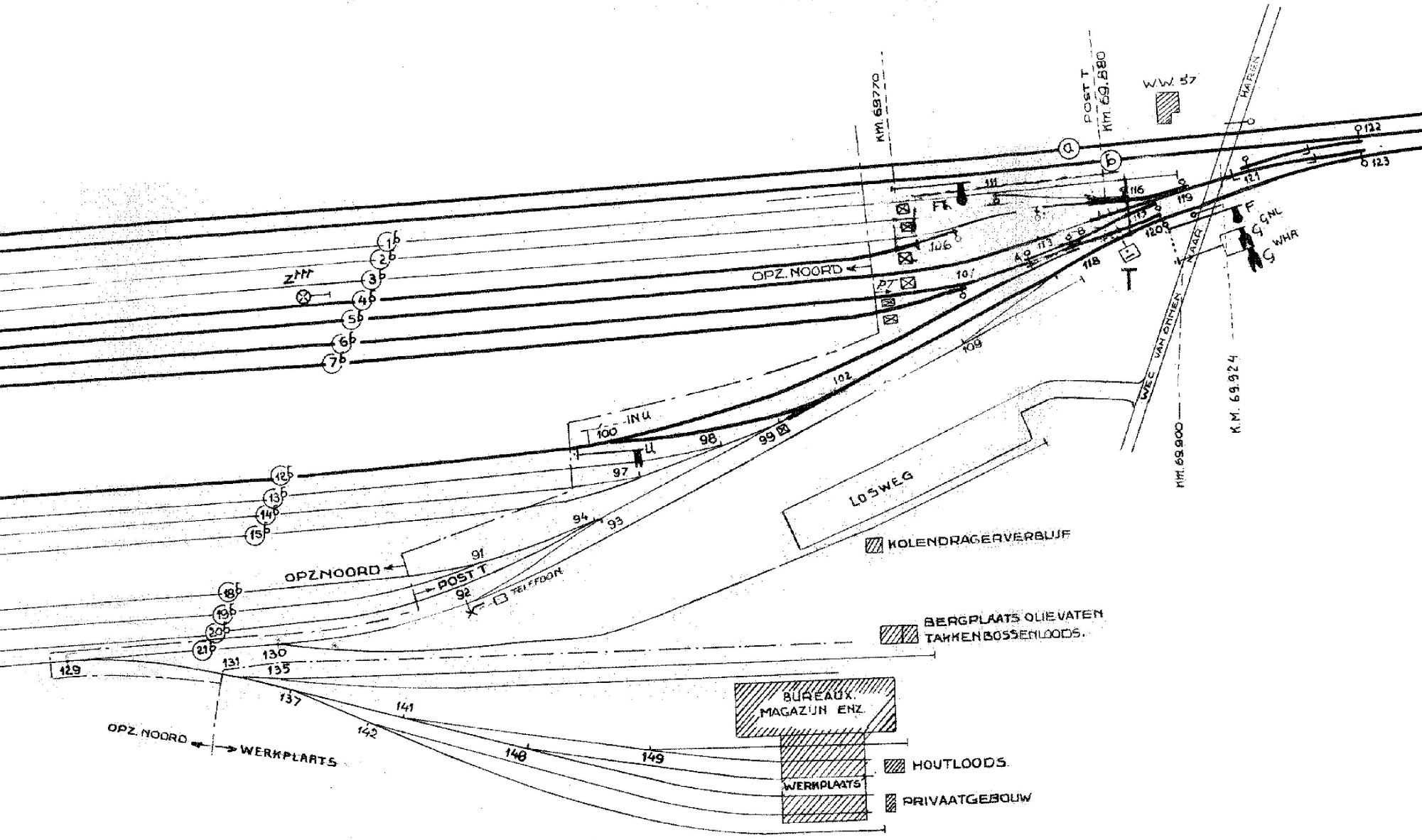
KM. 69.770
POST T
KM. 69.880
W.W. 57
HAREN
a
b
111
116
119
121
122
123
FK
106
113
118
120
A
B
F
G NL
G WHR
T
OPZ. NOORD ←
101
PT
Z
1
2
3
4
5
6
7
109
102
WEG VAN OMMEN NAAR
KM. 69.924
KM. 69.900
100
INU
U
98
99
97
12
13
14
15
LOSWEG
KOLENDRAGERVERBLIJF
94
93
91
OPZ.NOORD ←
← POST T
92
TELEFOON
18
19
20
21
129
131
130
135
137
141
142
148
149
BERGPLAATS OLIEVATEN
TAKKENBOSSENLOODS.
BUREAUX.
MAGAZIJN ENZ.
HOUTLOODS.
WERKPLAATS
PRIVAATGEBOUW
OPZ. NOORD ← → WERKPLAATS

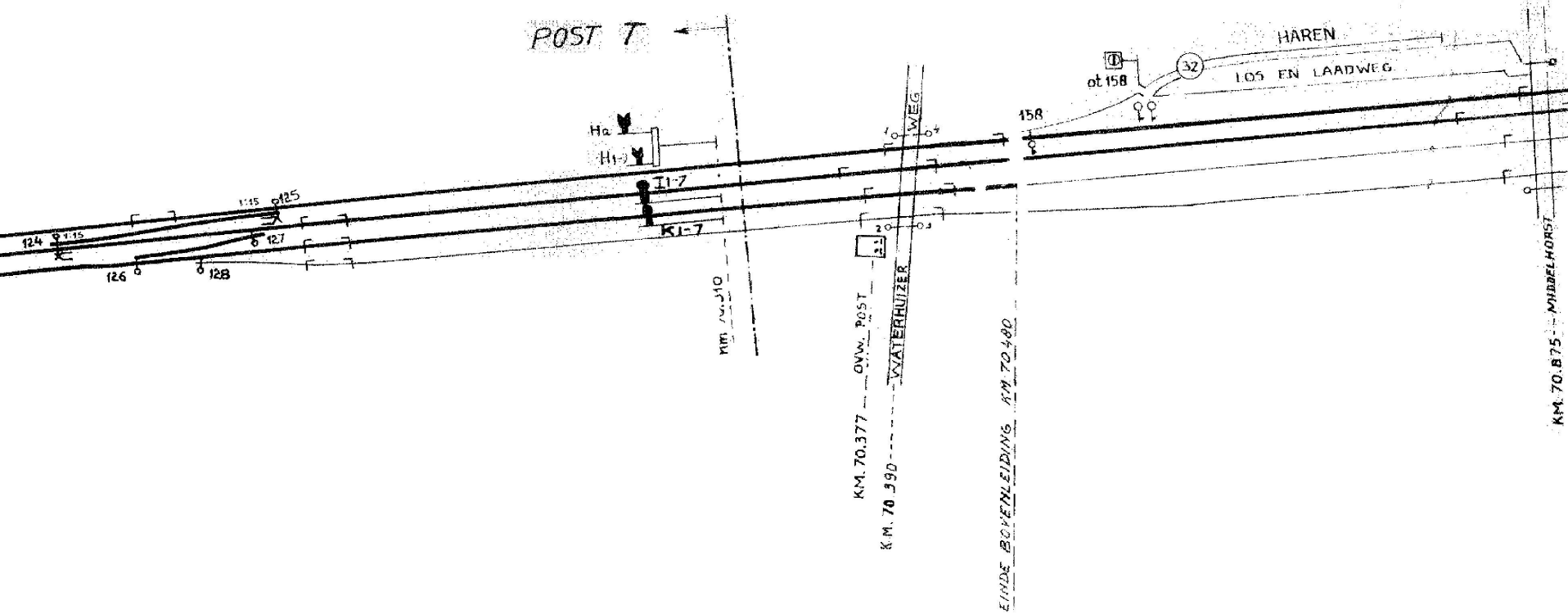
POST T
Ha
H1-7
I1-7
K1-7
1:15
125
124
1:15
127
126
128
KM 70.310
WEG
WATERHUIZER
OVW. POST
KM. 70.377
K.M. 70.390
2
3
1
4
158
EINDE BOVENLEIDING KM. 70.480
ot 158
32
HAREN
LOS EN LAADWEG
KM. 70.875 MIDDELHORST

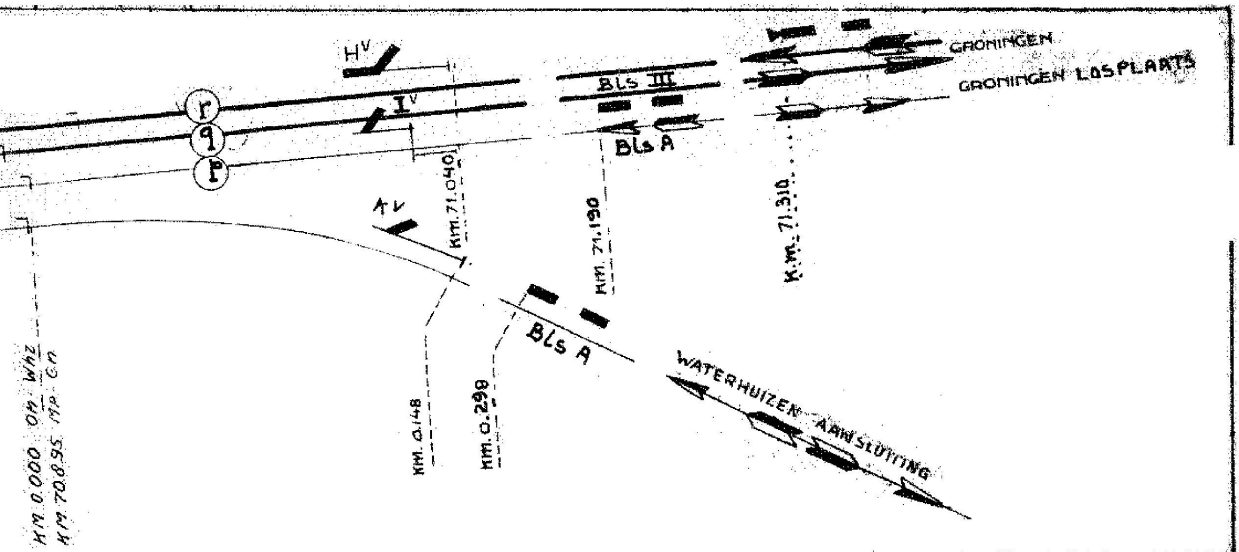
GRONINGEN
GRONINGEN LOSPLAATS
Bls III
Bls A
H^V
I^V
A^V
r
q
p
KM.71.040
KM.71.190
K.M.71.310
KM.0.148
KM.0.298
KM.0.000 OM. WHZ
KM.70.895 MP. G.N.
Bls A
WATERHUIZEN AANSLUITING

28.12.66	CORR	GG
2-9-65	CORR.	FF
2.7.65	LOSWERK	EE
[illegible]-64	LANTAARNS 31 WSL [illegible] VERPLAATST	DD
[illegible]	WIJZ	CC
14.1.63 RP	WIJZ. WISSEL 32 EN [illegible]	BB
30-10-62	Vervallen [illegible] sp. 30	AA
10-10-62	Terugwijz. [illegible] v. sp. 27, 28 en 20	Z
25.10.61	WIJZ. AANBRENGEN Ebo	Y

DATUM PAR.	WIJZIGING OF REVISIE	LETTER
23-8-'61 W.L.v.S.	WIJZ.	X
15-7-'61	REV.	W
21-3-'60 W.L.v.S.	CORR	V
12-2-'60	CORR	U
15-12-'59 WB	WIJZ	T
31-10-'59 W.L.v.S.	WIJZ.	S
11-5-'59 HR	WIJZ	R
17-?-1959	CORRECTIES	[illegible]
[illegible]	WIJZ	[illegible]
[illegible]	WIJZ.	[illegible]
[illegible]-3-57	WIJZ	[illegible]
25-2-57 VB	WIJZ.	[illegible]
15-10-56	WIJZ.	[illegible]
[illegible] VB	WIJZ.	K
7-9-55 VB	WIJZ	[illegible]
[illegible]	WIJZ.	[illegible]
[illegible]	WIJZ.	H
20-8-[illegible]	WIJZ.	G
27-6-52	WIJZ.	F
7-3-52	WIJZ.	E
2?-1-52	WIJZ.	D
21-9-51	WIJZ.	C
6-8-51 AB	WIJZ.	B
FORMAAT 6390 cm²	BVS	A

SCHAAL V.D. LENGTE 1:2000
SCHAAL V.D. BREEDTE 1:1000

2

OPM.

GETEKEND
GECALQ.

ONNEN

N.V. NEDERLANDSCHE SPOORWEGEN.
SEINWEZEN.

Post I

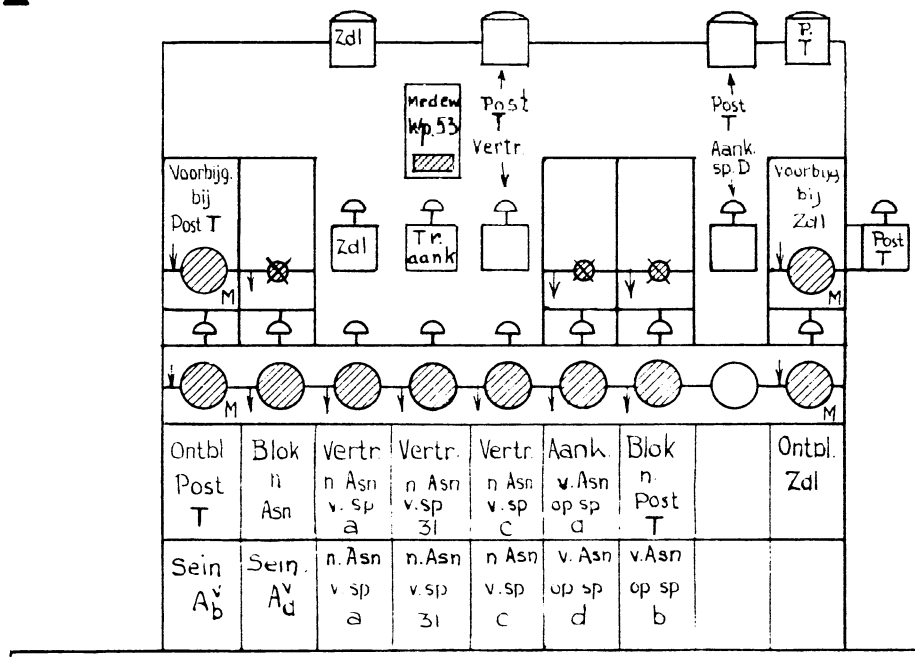

Ontbl Post T	Blok n Asn	Vertr n Asn v. sp a	Vertr. n Asn v. sp 31	Vertr n Asn v. sp c	Aank. v. Asn op sp d	Blok n. Post T		Ontbl. Zdl
Sein A^v_b	Sein A^v_d	n. Asn v. sp a	n. Asn v. sp 31	n Asn v. sp c	v. Asn op sp d	v. Asn op sp b		

Controle Sperm..

1 2 3 4 5 6 7 8 9 10 11 12 13 14 15 16 17

Slb Slb A^v_b A^v_d $\frac{B_a}{B^v_a}$ B_{31} B_c A_d A_b 2 Gr 2 Gr 4 3 Gr $\frac{17^A}{17^B}$ $\frac{17^A}{Ot^{17}}$ 17^B

Post T

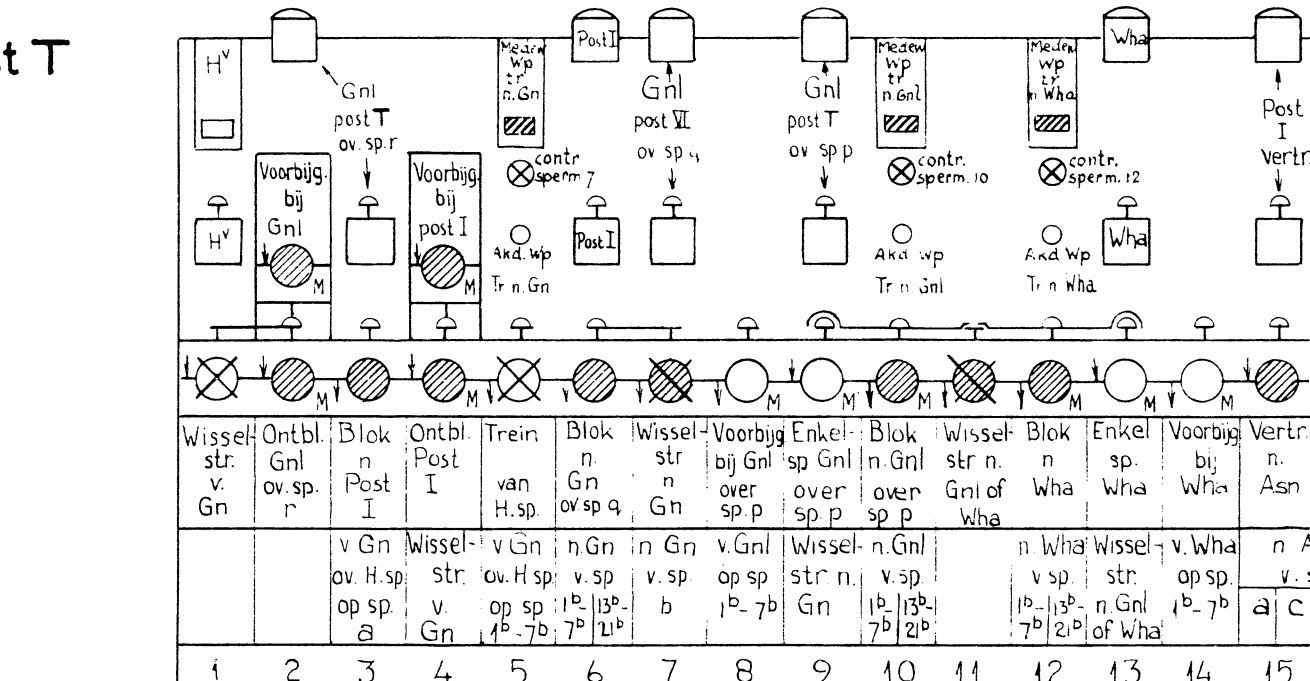

Wissel-str. v. Gn	Ontbl. Gnl ov. sp. r	Blok n Post I	Ontbl. Post I	Trein van H. sp.	Blok n. Gn ov sp q	Wissel-str n Gn	Voorbijg bij Gnl over sp. p	Enkel-sp Gnl over sp. p	Blok n. Gnl over sp p	Wissel-str n. Gnl of Wha	Blok n Wha	Enkel sp. Wha	Voorbijg bij Wha	Vertr n. Asn
		v Gn ov. H. sp. op sp. a	Wissel-str. v. Gn	v Gn ov. H sp op sp 1^b-7^b	n. Gn v. sp 1^b-7^b | 13^b-21^b	n Gn v. sp. b	v. Gnl op sp 1^b-7^b	Wissel-str n. Gn	n. Gnl v. sp. 1^b-7^b | 13^b-21^b		n. Wha v sp. 1^b-7^b | 13^b-21^b	Wissel-str n. Gnl of Wha	v. Wha op sp. 1^b-7^b	n A v. : a | c

1 2 3 4 5 6 7 8 9 10 11 12 13 14 15

H158 Ot158

$\frac{126}{127}$ Gr $\frac{124}{125}$ $\frac{H^a}{H^v_v}$ $\frac{124}{125}$ $\frac{H_{1-7}}{H^v_w}$ F $\frac{E^b}{E^v_b}$ $\frac{I_{1-7}}{I^v}$ $\frac{121}{122}$ G^{Gnl} 123 G^{Wha} 120 $\frac{K_{1-7}}{K^v}$

Station Onnen.

Normale stand der toestellen

Nabij post III wordt bediend heuvelseinp. X en herhalingsheuvelseinp. X^{r} en X^{rr} (in samenwerking met IV).

In post IV wordt bediend de heuvelseinp X en herhalingsheuvelseinp. X^{r} en X^{rr} (post III) en de wissels 18, 19, 20, 21, 22, 23, 24, 25, 26 en 27.

In post V wordt bediend de heuvelseinp. Z en herhalingsheuvelseinp. Z^{r}, Z^{rr} en Z^{rrr} (post VI) de rangeerstoplantaren Y en de wissels 28, 29, 31, 32, 33, 34, 35, 36, 37^{A} en 37^{B}

Nabij post VI wordt bediend de heuvelseinpaal Z en herhalingsheuvelseinp. Z^{r}, Z^{rr} en Z^{rrr} (in samenwerking met V).

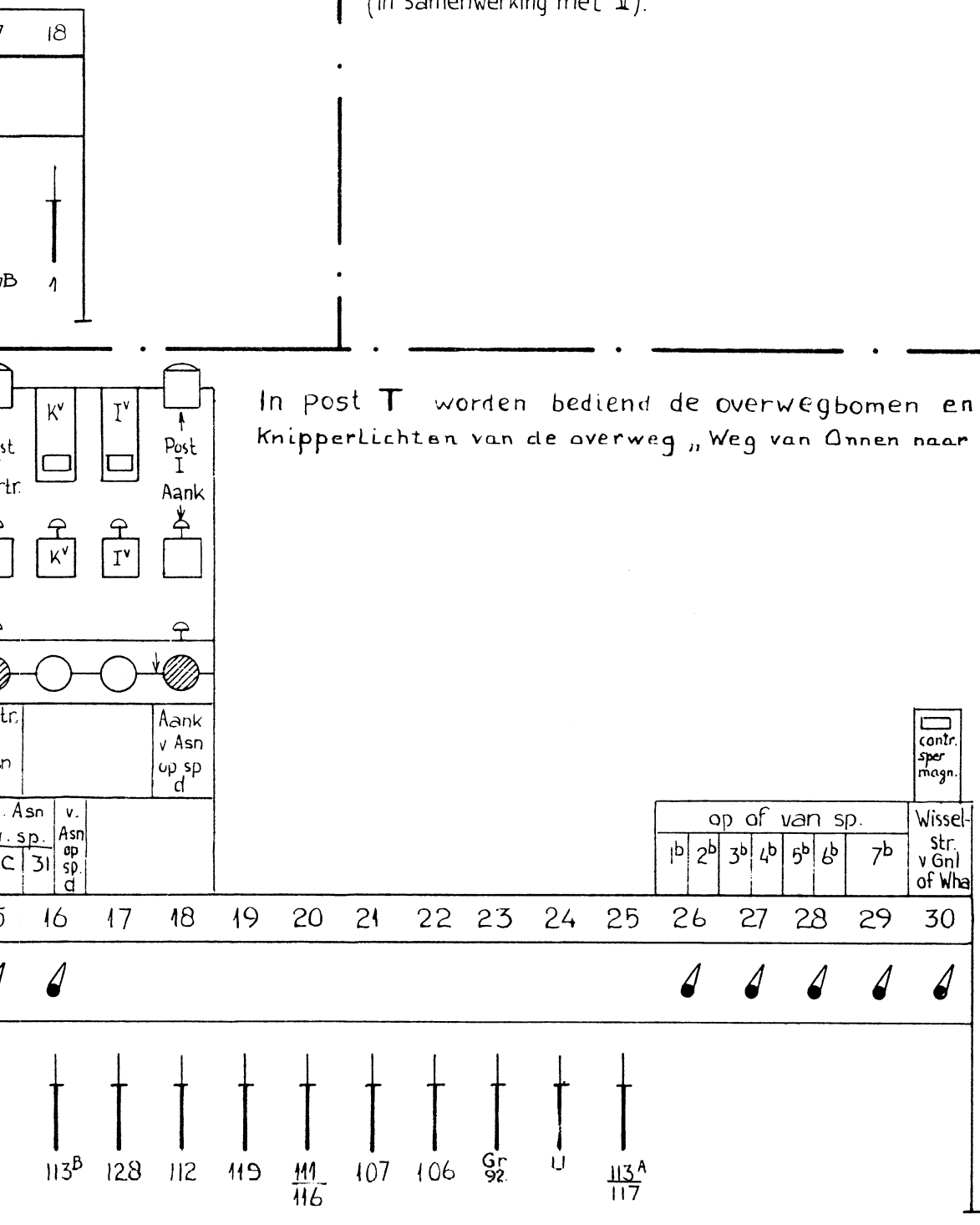

In post T worden bediend de overwegbomen en de knipperlichten van de overweg „Weg van Onnen naar Haren"

D
5e Wijz. bl.
&
29-7-'65
B
10-1-'61
A
24-12-'58
3A

	Station Onnen	Post T	Medewerking met:
	van Assen op spoor d		
1	T ontvangt wekkersein van I		I(4)
2	Niet omgelegd mag zijn krukje in veld 15R, 16L		
3	T legt krukje om in veld 16R		
4	T bedient venster 18 (wordt wit)		I(5)
5	Vrij (rood) wordt venster 18		I(21)
6	T legt krukje normaal in veld 16R		

Naar Assen van de sporen a, c en 31

1	T wekt I				I(1)
	Bij vertrek van spoor	a	c	31	
2	Niet omgelegd mag zijn krukje in veld	15R, 16L	15L, 16	15, 16R	
3	T legt krukje om in veld	15L	15R	16L	
4	T bedient venster 15 (wordt wit)				I blad 15 (5) blad 16 (2)
5	Vrij (rood) wordt venster 15				I(19)
6	T legt krukje normaal in veld	15L	15R	16L	

	Station Onnen — Post T van Groningen over spoor r op spoor a	Medewerkende
1	T ontvangt wekkersein van VII Gnl	VII Gnl
2	Niet omgelegd mag zijn krukje in veld 4	
3	T bedient vensters 1 (wordt rood) met 2 en 2^b (worden wit)	VII Gnl
	Tijdens drukken venster 2 wordt het venstertje "H^V" rood.	
	Blijft het venstertje wit dan kan niet ontblokt worden en moet er op gerekend worden dat voorsein H^V niet in de normale stand is teruggekomen.	
4	T ontvangt wekkersein van VII Gnl	VII Gnl
5	T wekt I	I(1)
6	Vrij (wit) wordt venster 3	I(2)
7	Niet omgelegd mag zijn krukje in veld 5	
8	Niet omgelegd mag zijn het handel in veld 4	
9	T legt handel om in veld 2	
10	T legt krukje om in veld 3	
11	T legt om het handel H_a/H_v^V	
12	Vrij (rood) wordt venster 2^b	VII Gnl
13	T wekt I	I(3)
14	Laatste as over geïsoleerde spoorstaaf voorbij wissel 125	trein
	Vrij (wit) wordt venster 1	
15	Achter de trein legt T normaal het handel H_a/H_v^V	
16	T legt krukje om in veld 4	
17	T legt krukje normaal in veld 3,4	
18	T legt handel normaal in veld 2	
19	T bedient venster 3 (wordt rood)	I(14)
	Vrij (rood) wordt venster 2.	
	Tijdens drukken venster 3 wordt het venstertje "H^V" rood. Blijft het venstertje wit dan kan niet geblokt worden en moet er op gerekend worden, dat voorsein H^V niet in de normale stand is teruggekomen.	

6 9e Wkl A

Station Onnen — Post T

van Groningen over spoor r op de sporen 1^b–7^b

		Medewerking met:
1	T ontvangt wekkersein van VII Gnl	VII Gnl
2	Niet omgelegd mag zijn krukje in veld 4	
3	T bedient vensters 1 (wordt rood) met 2 en 2^b (worden wit) Tijdens drukken venster 2 wordt het venstertje "H^V" rood. Blijft het venstertje wit, dan kan niet ontblokt worden en moet er op gerekend worden dat voorsein H^V niet in de normale stand is teruggekomen.	VII Gnl
4	T ontvangt wekkersein van VII Gnl	VII Gnl

	Bij aankomst op spoor	1^b	2^b	3^b	4^b	5^b	6^b	7^b	
5	Niet omgelegd mag zijn krukje in veld	26R,27, 28,29	26L,27, 28,29	26,27R,28, 29	26,27L,28 29	26,27, 28R,29	26,27,28L, 29	26,27, 28	
6	Niet omgelegd mag zijn handel in veld	18,25	18,20,25	22,25	25	19,25	16,19,21	16,19	
7	T legt handel om in veld	19,20	19	18,19	18,19,22	–	25	21,25	
8	T legt krukje om in veld	26L	26R	27L	27R	28L	28R	29	

9	Niet omgelegd mag zijn krukje in veld 3, 6L, 7, 8, 10L, 12L, 14	
10	Niet omgelegd mag zijn handel in veld 11	
11	T legt handel om in veld 4, 9, 2	
12	T legt krukje om in veld 5	
13	T legt om het handel H_{1-7}/H^V_W	
14	Vrij (rood) wordt venster 2^b	VII Gnl
15	Laatste as over geïsoleerd wissel 121 Vrij (wit) worden de vensters 1 en 5	trein
16	Achter de trein legt T normaal het handel H_{1-7}/H^V_W	
17	T legt krukje om in veld 4	

18	T legt krukje normaal in veld 5,4 en	26L	26R	27L	27R	28L	28R	29	
19	T legt handel normaal in veld 2,9, 4 en	19,20	19	18,19	18,19,22	–	25	21,25	

20	T bedient venster 5 (wordt rood) met draaien inductorkruk Vrij (rood) wordt venster 2	

Tijdens drukken venster 5 wordt het venstertje "H^V" rood. Blijft het venstertje wit dan kan venster 2 niet bediend worden en moet er op gerekend worden dat voorsein H^V niet in de normale stand is teruggekomen.

Station Onnen — Post T

van Groningen Losplaats over spoor p op de sporen 1^b–7^b

									Medew. met:
1	T ontvangt wekkersein van VII Gnl								VII Gnl
2	T legt krukje om in veld 30								
	Venstertje in veld 30 wordt blauw								
3	T bedient venster 9 (wordt rood)								VII Gnl
4	T ontvangt wekkersein van VII Gnl								VII Gnl
	Bij aankomst op spoor	1^b	2^b	3^b	4^b	5^b	6^b	7^b	
5	Niet omgelegd mag zijn krukje in veld	26R,27,28,29	26L,27,28,29	26,27R,28,29	26,27L,28,29	26,27,28R,29	26,27,28L,29	26,27,28	
6	Niet omgelegd mag zijn handel in veld	18,25	18,20,25	22,25	25	19,25	16,19,21	16,19	
7	T legt handel om in veld	19,20	19	18,19	18,19,22		25	21,25	
8	T legt krukje om in veld	26L	26R	27L	27R	28L	28R	29	
9	Niet omgelegd mag zijn krukje in veld 5,6,10,12,14								
10	Niet omgelegd mag zijn handel in veld 1,9,17,24								
11	T legt handel om in veld 11								
12	T legt krukje om in veld 8								
13	T legt om het handel I_{1-7}/I^V								
14	Vrij (rood) wordt venster 8								VII Gnl
15	Laatste as over geïsoleerd wissel 121								
	Wit wordt het venstertje in veld 30								trein
16	Achter de trein legt T normaal het handel I_{1-7}/I^V								
17	T legt krukje normaal in veld 30,8								
18	T legt handel normaal in veld 11								
19	T legt krukje normaal in veld	26L	26R	27L	27R	28L	28R	29	
20	T legt handel normaal in veld	19,20	19	18,19	18,19,22	—	25	21,25	
21	T bedient venster 8 (wordt wit)								
	Vrij (wit) wordt venster 9								VII Gnl
	Tijdens drukken venster 8 wordt het venstertje "I^V" rood. Blijft het venstertje wit dan kan venster 8 niet bediend worden en moet er op gerekend worden dat voorsein I^V niet in de normale stand is teruggekomen.								

Station Onnen

Van Waterhuizen Aansluiting op de sporen 1^b–7^b

Post T

									Medew. met :
1	T ontvangt wekkersein van Wha								Wha
2	T legt krukje om in veld 30								
	Venstertje in veld 30 wordt blauw								
3	T bedient venster 13 (wordt rood)								Wha
4	T ontvangt wekkersein van Wha								Wha
	Bij aankomst op spoor	1^b	2^b	3^b	4^b	5^b	6^b	7^b	
5	Niet omgelegd mag zijn krukje in veld	26R, 27,28, 29	26L,27,28, 29	26,27R,28, 29	26,27L,28, 29	26,27,28R, 29	26,27,28L, 29	26,27,28	
6	Niet omgelegd mag zijn handel in veld	18, 25	18,20,25	22, 25	25	19,25	16,19,21	16,19	
7	T legt handel om in veld	19,20	19	18,19	18,19,22	-	25	21,25	
8	T legt krukje om in veld	26L	26R	27L	27R	28L	28R	29	
9	Niet omgelegd mag zijn krukje in veld 5,6,8,10,12								
10	Niet omgelegd mag zijn handel in veld 1,9,24								
11	T legt handel om in veld 11,17								
12	T legt krukje om in veld 14								
13	T legt om het handel K_{1-7}/K^V								
14	Vrij (rood) wordt venster 14								Wha
15	Laatste as over geïsoleerd wissel 121								
	Wit wordt het venstertje in veld 30								trein
16	Achter de trein legt T normaal het handel K_{1-7}/K^V								
17	T legt krukje normaal in veld 30 en 14								
18	T legt het handel normaal in veld 11 en 17								
19	T legt krukje normaal in veld	26L	26R	27L	27R	28L	28R	29	
20	T legt handel normaal in veld	19,20	19	18,19	18,19,22	-	25	21,25	
21	T bedient venster 14 (wordt wit)								Wha
	Vrij (wit) wordt venster 13								
	Tijdens drukken venster 14 wordt het venstertje "K^V" rood. Blijft het venstertje wit, dan kan venster 14 niet bediend worden en moet er op gerekend worden dat voorsein K^V niet in de normale stand is teruggekomen.								

9	Station Onnen	Post T	Medewerking met:
10-1-'61	naar Groningen over spoor q van spoor b		
A	1	T ontvangt wekkersein van I	I(4)
	2	T bedient de vensters 4 en 4^b (worden wit)	I(5)
	3	T ontvangt wekkersein van I	I(14)
	4	T wekt VI Gnl	VI Gnl
	5	vrij (wit) wordt venster 6	VI Gnl
	6	T drukt de knop "Akd wp tr n.Gn"	wp
	7	wit wordt het venstertje "Medew. wp tr n.Gn"	wp
		branden gaat het lampje "n.Gn"	
	8	Niet omgelegd mag zijn krukje in veld 5,6	
	9	Niet omgelegd mag zijn handel in veld 1,4,9	
	10	T legt handel om in veld 2	
	11	T legt krukje om in veld 7	
	12	T legt om het handel E_b/E_b^v	
	13	Vrij (rood) wordt venster 4^b	I(21)
	14	T wekt VI Gnl	VI Gnl
	15	Laatste as over geïsoleerde spoorstaaf voorbij wissel 127	trein
		vrij (wit) wordt venster 7	
	16	Achter de trein legt T normaal het handel E_b/E_b^v	
	17	T legt krukje om in veld 9	
	18	T legt krukje normaal in veld 7,9	
	19	T legt handel normaal in veld 2	
	20	T bedient de vensters 6 en 7 (worden rood)	VI Gnl
		het lampje "n.Gn" dooft	
		vrij (rood) wordt venster 4	
	21	eerste as op overweg bij km. 70.389	trein
		Rood wordt het venstertje "Medew. wp tr n.Gn"	

10

9e W&L

A

Station Onnen — Post T — Medewerking met:

naar Groningen over spoor q van de sporen 1^b–7^b en 13^b–21^b

1	T wekt VI Gnl								VI Gnl
2	Vrij (wit) wordt venster 6								VI Gnl
3	T drukt de knop "Akd wp tr n.Gn"								wp
4	Wit wordt het venstertje "Medew. wp tr n.Gn" branden gaat het lampje "n.Gn"								wp
	Bij vertrek van spoor	1^b	2^b	3^b	4^b	5^b	6^b	7^b	13^b–21^b	
5	Niet omgelegd mag zijn krukje in veld	26R,27, 28,29	26L,27, 28,29	26,27R, 28,29	26,27L 28,29	26,27, 28R,29	26,27, 28L,29	26,27, 28	–	
6	Niet omgelegd mag zijn handel in veld	18, 25	18,20,25	22,25	25	19,25	16,19,21	16,19	–	
7	T legt handel om in veld	19,20	19	18,19	18,19,22	–	25	21,25	-	
8	T legt krukje om in veld	26L	26R	27L	27R	28L	28R	29	–	
9	Niet omgelegd mag zijn krukje in veld	5,6R,7,8,10L,12L,14							6L,7,8, 10,12, 14	
10	Niet omgelegd mag zijn handel in veld	1,4,11							11,13, 24	
11	T legt handel om in veld	2,9							1,9,23	
12	T legt krukje om in veld	6L							6R	
13	T legt om handel F									
14	T wekt VI Gnl									VI Gnl
15	Laatste as over geïsoleerde spoorstaaf voorbij wissel 127 Vrij (wit) wordt venster 7									trein
16	Achter de trein legt T normaal het handel F									
17	T legt krukje om in veld 9									
18	T legt normaal krukje in veld en daarna krukje in veld 9 en	6L							6R –	
		26L	26R	27L	27R	28L	28R	29		
19	T legt handel normaal in veld	2,9,19 20	2,9,19	2,9,18, 19	2,9,18 19,22	2,9	2,9,25	2,9,21, 25	1,9,23	
20	T bedient de vensters 6 en 7 (worden rood) het lampje "n.Gn" dooft									VI Gnl
21	Eerste as op overweg bij km.70.389 Rood wordt het venstertje "Medew. wp tr n.Gn"									trein

11

9e Wbl

A

Station Onnen — Post T

naar Groningen Losplaats over spoor p van de sporen 1^b–7^b en 13^b–21^b

									Medewerking met:
1	T wekt VII Gnl								VII Gnl
2	Vrij (wit) wordt venster 10								VII Gnl
3	T drukt de knop "Akd wp tr n.Gnl"								wp
	Bij vertrek van spoor	1^b	2^b	3^b	4^b	5^b	6^b	7^b	13^b–21^b	
4	Wit wordt het venstertje "Medew. wp tr n.Gnl" branden gaat het lampje "n.Gnl"									wp
5	Niet omgelegd mag zijn krukje in veld	26R,27,28 29	26L,27,28 29	26,27R, 28,29	26,27L, 28,29	26,27,28R, 29	26,27 28L,29	26,27,28	–	
6	Niet omgelegd mag zijn handel in veld	18, 25	18,20,25	22,25	25	19,25	16,19,21	16,19	–	
7	T legt handel om in veld	19,20	19	18,19	18,19,22	–	25	21,25	–	
8	T legt krukje om in veld	26L	26R	27L	27R	28L	28R	29	–	
9	Niet omgelegd mag zijn krukje in veld	5,6,8,10R,12,14							6R,8,10L 12,14	
10	Niet omgelegd mag zijn handel in veld	1,9,17,24							1,11,13, 17,24	
11	T legt handel om in veld	11							23	
12	T legt krukje om in veld	10L							10R	
13	T legt om het handel G^{Gnl}									
14	T wekt VII Gnl									VII Gnl
15	Laatste as over geïsoleerde spoorstaaf voorbij wissel 128 Vrij (wit) wordt venster 11									trein
16	Achter de trein legt T normaal het handel G^{Gnl}									
17	T legt krukje om in veld 13									
18	T legt krukje normaal in veld	10L							10R	
	en daarna krukje in veld 13 en	26L	26R	27L	27R	28L	28R	29		
19	T legt handel normaal in veld	11,19,20	11,19	11,18,19	11,18,19 22	11	11,25	11,21,25	23	
20	T bedient de vensters 9,10 en 11 (worden rood) het lampje "n.Gnl" dooft									VII Gnl
21	Eerste as op overweg bij km. 70.389 Rood wordt het venstertje "Medew. wp tr n.Gnl"									trein
22	Vrij (wit) wordt venster 9									VII Gnl

12

9e Wgl

A

Station Onnen — Post T

naar Waterhuizen Aansluiting van de sporen 1^b–7^b en 13^b–21^b

										Medewerking met:
1	T wekt Wha									Wha
2	Vrij (wit) wordt venster 12									Wha
3	T drukt de knop "Akd wp tr n.Wha"									wp
	Bij vertrek van spoor	1^b	2^b	3^b	4^b	5^b	6^b	7^b	13^b–21^b	
4	Wit wordt het venstertje "Medew. wp tr n.Wha" branden gaat het lampje "n.Wha"									wp
5	Niet omgelegd mag zijn krukje in veld	26R,27,28 29	26L,27, 28,29	26,27R, 28,29	26,27L, 28,29	26,27, 28R,29	26,27, 28L,29	26,27,28	–	
6	Niet omgelegd mag zijn handel in veld	18, 25	18,20,25	22,25	25	19,25	16,19,21	16,19	–	
7	T legt handel om in veld	19,20	19	18,19	18,19,22	–	25	21,25	–	
8	T legt krukje om in veld	26L	26R	27L	27R	28L	28R	29	–	
9	Niet omgelegd mag zijn krukje in veld	5,6,8,10,12R,14							6R,8,10 12L,14	
10	Niet omgelegd mag zijn handel in veld	1,9,24							1,11,13 24	
11	T legt handel om in veld	11,17							17,23	
12	T legt krukje om in veld	12L							12R	
13	T legt om het handel G^{Wha}									
14	T wekt Wha									Wha
15	Laatste as over geïsoleerde spoorstaaf voorbij wissel 128 Vrij (wit) wordt venster 11									trein
16	Achter de trein legt T normaal het handel G^{Wha}									
17	T legt krukje om in veld 13									
18	T legt normaal krukje in veld	12L							12R	
	en daarna krukje in veld 13 en	26L	26R	27L	27R	28L	28R	29	–	
19	T legt handel normaal in veld	11,17,19, 20	11,17,19	11,17,18 19	11,17,18 19,22	11,17	11,17,25	11,17,21 25	17,23	
20	T bedient de vensters 11,12 en 13 (worden rood) het lampje "n.Wha" dooft									Wha
21	Eerste as op overweg bij km.70.389 Rood wordt het venstertje "Medew. wp tr n. Wha"									trein
22	Vrij (wit) wordt venster 13									Wha

Station Onnen van Assen op spoor b of d		Post I		Medewerking met:
1	I ontvangt wekkersein van Zdl			Zdl
2	I bedient de vensters 11 en 11^b (worden wit)			Zdl
3	I ontvangt wekkersein van Zdl			Zdl
4	I wekt T			T(1)
	bij aankomst op spoor	b	d	
5	Vrij (wit) wordt venster	9	8	T bl.4(4) bl.9(2)
6	Niet omgelegd mag zijn krukje in veld	4,6,7,8	3,6,7,9	
7	Niet omgelegd mag zijn handel in veld	10,16,17,18	16,17,18	
8	I legt handel om in veld	11,15	10,11,15	
9	I legt krukje om in veld	9	8	
10	I legt om het handel	A_b	A_d	
11	I legt krukje om in veld	3	4	
12	I legt om het handel	A_b^v	A_d^v	
13	Vrij (rood) wordt venster 11^b			Zdl
14	I wekt	T	-	T(3)
15	Laatste as over geïsoleerde spoorstaaf nabij post I			trein
	Vrij (wit) wordt venster	9^b	8^b	
16	Achter de trein legt I normaal het handel	A_b^v	A_d^v	
17	I legt krukje normaal in veld	3	4	
18	I legt normaal het handel	A_b	A_d	
19	I legt krukje normaal in veld	9	8	
20	I legt handel normaal in veld	11,15	10,11,15	
21	I bedient de vensters (worden rood)	9 en 9^b	8 en 8^b	T bl.4(5) bl.9(13)
	Vrij (rood) wordt venster 11			

13

Station Onnen	Post I	Medewerking met:
naar Assen van Groningen over spoor a		
1	I ontvangt wekkersein van T	T bl.4(1) bl.5(5)
2	I bedient de vensters 3 en 3^b (worden wit)	T bl.5(6)
3	I ontvangt wekkersein van T	T bl.5(13)
4	Vrij (wit) wordt venster 5	T bl.4(4)
5	I wekt Zdl	Zdl
6	Vrij (wit) wordt venster 4	Zdl
7	I drukt de drukknop "tr.aank."	53
8	Wit wordt het venstertje "Medew. wp 53"	53
	branden gaat het lampje "controle sperm."	
9	Niet omgelegd mag zijn krukje in veld 6,7	
10	Niet omgelegd mag zijn handel in veld 17,18	
11		
12	I legt krukje om in veld 5	
13	I legt om het handel B_a/B_a^v	
14	Vrij (rood) wordt venster 3^b	T bl.5(19)
15	I wekt Zdl	Zdl
16	Laatste as over geïsoleerde spoorstaaf voorbij wissel 1	trein
	Vrij (wit) wordt venster 4^b	
17	I legt normaal het handel B_a/B_a^v	
18	I legt krukje normaal in veld 5	
19	I bedient venster 5 (wordt rood)	T bl.4(5)
20	I bedient de vensters 4 en 4^b (worden rood)	Zdl
	lampje "controle sperm" dooft	
	vrij (rood) wordt venster 3	
21	Eerste as op geïsoleerde spoorstaaf in de overweg bij km.66.168	trein
	Rood wordt het venstertje "Medew. wp 53"	

15	10-1-'61	A	5e wbl							

	Station Onnen naar Assen van spoor c of 31	Post I		Medewerking met:
1	I ontvangt wekkersein van T			T(1)
	Bij vertrek van spoor	c	31	
2	Vrij (wit) wordt venster	7	6	T(4)
3	I wekt Zdl			Zdl
4	Vrij (wit) wordt venster 4			Zdl
5	I drukt de drukknop "tr.aank."			53
6	Wit wordt het venstertje "Medew. wp 53"			53
	branden gaat het lampje "controle sperm."			
7	Niet omgelegd mag zijn krukje in veld	3,4,5,6,8,9	3,4,5,7,8,9	
8	Niet omgelegd mag zijn handel in veld	13	—	
9	In het slot aan het bedieningstoestel moet aanwezig zijn de sleutel H.P			
10	I legt handel om in veld	12,16,17,15 18	13,16,17,15, 18	
11	I legt krukje om in veld	7	6	
12	I legt om het handel	B_c	B_{31}	
13	I wekt Zdl			Zdl
14	Laatste as over geïsoleerde spoorstaaf voorbij wissel 1			trein
	Vrij (wit) wordt venster 4^b			
15	I legt normaal het handel	B_c	B_{31}	
16	I legt krukje normaal in veld	7	6	
17	I legt handel normaal in veld	18,15,17,16 12	18,15,17,16 13	
18	I bedient venster (wordt rood)	7	6	T(5)
19	I bedient de vensters 4 en 4^b (worden rood)			Zdl
	lampje "controle sperm" dooft			
20	Eerste as op geïsoleerde spoorstaaf in de overweg bij km.66.168			trein
	Rood wordt het venstertje "Medew. wp 53"			

15

16 | 18-1-'61 | A

Station Onnen

Treinaanko ndiging wp 53 en wp km. 70.377

wp 53 Treinen van Onnen

1. Schel begint te luiden (handeling 7 [(bl.15), 5 (bl.16) of 3 (bl.17)].
2.* 53 sluit de overwegbomen.
3.* 53 drukt de knop "Tr.v.I On n.Asn"
   a. Schel houdt op te luiden en schel met langzame slag begint te luiden.
   b. groene lampje dooft en gele gaat branden.
4. trein over overweg km. 66.168:
   a. schel houdt op met luiden
   b. gele lampje dooft en groene gaat branden.
5. 53 opent de overwegbomen.

N.B. Indien medewerking verleend is en de treinbeweging vindt niet plaats kan de treinaankondiging normaal gemaakt worden door de noodknop te ontzegelen en in te drukken.

wp km. 70.377.

Treinen van Onnen

1. Schel begint te luiden en wit licht in de betr. drukknop gaat branden.
2.* Wp sluit de overwegbomen
3.* Wp drukt de drukknop, waarin het licht brandt:
   a. schel houdt op te luiden en schellen met langzame slag beginnen te luiden.
   b. wit licht in de drukknop en betr. groene lampjes doven en gele lampjes gaan branden.
4. trein over overweg km. 70.389 resp. 70.875
   a. schel houdt op te luiden
   b. gele lampje dooft en groene gaat branden.
5. Wp opent de overwegbomen eerst als alle op deze overwegen betrekking hebbende groene lampjes branden.

Treinen naar Onnen

Automatisch werkend geel en groen lampje met schel.
Beginpunt: van Groningen km. 74.007
van Groningen Losplaats km. 72.876
van Waterhuizen Aansluiting km. 1.973

* De volgorde van de handelingen 2 en 3 wordt in de desbetreffende overweginstructie bepaald.

Bijzonderheden voor treinen van Onnen naar Groningen Losplaats en Waterhuizen Aansluiting.

Zodra deze treinen de overweg bij km. 70.875 overgereden zijn, dooft het betreffende witte lampje "Akd in dienst" en gaat het rode lampje "Akd buiten dienst" branden.

Wanneer de trein de geïsoleerde spoorstaaf bij km. 72.876 (n.Groningen Lospl.) of km. 1.973 (naar Waterhuizen Aansluiting) overgereden is, dooft het rode lampje weer en gaat het witte branden.

Groene lampje op bedieningstoestel

Op ieder bedieningstoestel is een groen lampje aangebracht dat brandt als zich geen trein aankondigt.

Noodknoppen

Indien voor treinen van Onnen medewerking is verleend en de treinbeweging vindt niet plaats kan de treinaankondiging normaal gemaakt worden door de noodknop te ontzegelen en in te drukken.

16

Station Onnen

Heuvelen

In post V is een lamp "Aankond. sp.27/28" aanwezig die gaat branden zodra een rangeerdeel de geisoleerde spoorstaaf berijdt.
Tevens gaat dan een schel luiden.
Zodra de wachter de knop "sp 27/28" drukt, dooft de lamp en zwijgt de schel.

C5502/On

abv nr 7726
Datum van ingang: 14 november 1962

N.V. NEDERLANDSCHE SPOORWEGEN
GEVESTIGD TE UTRECHT

Bedieningsvoorschrift

voor

Station Onnen

BVS/On

1961

1e WIJZIGINGSBLAD
(Met nieuw blad 19)

* In post V is een heuvelaankondiging aangebracht voor het heuvelen over de sporen 27/28.
* Het spoor tussen de wissels 73 en 85A is (reeds eerder) van bovenleiding voorzien.
* De baak voor sein HV nabij km 71.310 en de baak voor sein B_a^v nabij km 68.400 zijn (al eerder) vervangen door zig-zagbaken.

In bovengenoemd bedieningsvoorschrift moeten de volgende wijzigingen worden aangebracht:

Blad 2 geïsoleerde spoorstaaf aangeven tussen de wissels 67A en 157.
het spoor tussen wissel 73 en wissel 85A met de wissels 83 en 84 aangeven als voorzien van bovenleiding.
de baken km 68.400 en km 71.310 aangeven als zig-zagbaken.

Toevoegen nieuwe blad 19
Titelpagina bijschrijven „19. Heuvelen."

De Chef van de Dienst van het Vervoer

De Chef van het Seinwezen

C5502/On

abv nr 7863
Utrecht, 17 mei 1963

N.V. NEDERLANDSCHE SPOORWEGEN
GEVESTIGD TE UTRECHT

Bedieningsvoorschrift

voor

Station Onnen

BVS/On

1961

2e WIJZIGINGSBLAD
(Met 2 plakstukken voor blad 2)

Reeds eerder zijn de volgende wijzigingen te Onnen uitgevoerd:

* De overweg bij km 70.389 is voorzien van 2 stel elektrisch bediende overwegbomen die met drukknoppen worden bediend.
* Het stop-ontspoorblok St^A bij Wp 53 is tot over de overweg verplaatst.
* De wissels 32 en 34 zijn verschoven; wissel 32 sluit nu aan op spoor 9^a.

De volgende wijzigingen moeten in bovengenoemd bedieningsvoorschrift worden uitgevoerd.

Blad 2 - het symbool van stop-ontspoorblok St^A bij Wp 53 met sleuteltekens en bijschrift aan de andere zijde van de overweg aangeven.
- plakstukken op de juiste plaats aanbrengen.

Blad 3^B - Het onderschrift van het tableau van „Wp bij km 70.377" aanvullen met: „waarvan overweg km 70.389 met drukknopbediening".

Blad 18 - 4e regel v.o. wijzigen in:
Noodknoppen op het tableau voor de treinaankondiging.

De Chef van Dienst van het Vervoer

De Chef van Dienst van Seinwezen en Telecommunicatie

C 5502/On

abv nr 8203
Datum van ingang: 24 juli 1964

N. V. NEDERLANDSE SPOORWEGEN
GEVESTIGD TE UTRECHT

Bedieningsvoorschrift

voor

Station Onnen

BVS/On

1961

3e WIJZIGINGSBLAD

(Met plakstuk)

* Nabij het dienstgebouw zijn sporen en wissels gewijzigd; de stopseinlantaren voor wissel 89 is geplaatst tot tussen de sporen 1b en 2b en geldt voor deze beide sporen; de stopseinlantaren tussen de sporen 2b en 3b geldt thans alleen voor spoor 3b.
Het bijgaande plakstuk moet op de juiste plaats op blad 2 worden aangebracht.
Op blad 1 moet op de rechterhelft in regel 2 „spoor 1b" worden gewijzigd in „de sporen 1b en 2b".
In regel 4 moet „de sporen 2b en 3b" worden gewijzigd in „spoor 3b".

De Chef van de Dienst van het Vervoer

De Chef van de Dienst van Elektriciteit en Seinwezen

C 5502/On

abv nr 9061

Datum van ingang: 8/16 januari 1967

N.V. N E D E R L A N D S E S P O O R W E G E N

gevestigd te Utrecht

Bedieningsvoorschrift

voor

Station Onnen

BVS/On

1961

5e wijzigingsblad

(met titelpagina, bladen 2, 3a en 15)

* De spooraansluiting de Punt is vervallen

* Een nieuwe spooraansluiting nabij Post T is in dienst gesteld

Titelblad en bladen 2, 3a en 15 vervangen door bijgevoegde nieuwe bladen

Blad 17 is vervallen (verwijderen uit BVS)

Bladen 18 en 19 bladnummers wijzigen in: 17 en 18

Het reeds verstrekte 5e wbl vervalt hiermede.

De Chef van de Dienst van het Vervoer

De Chef van de Dienst van Elektriciteit en Seinwezen

C 5502/On

abv nr 9323
Datum van ingang: 6 november 1967

N.V. NEDERLANDSE SPOORWEGEN
GEVESTIGD TE UTRECHT

Bedieningsvoorschrift

voor

Station Onnen

BVS/On

1961

6e WIJZIGINGSBLAD

(Met titelblad en nieuwe bladen 2, 3A en 6)

* Te Haren zijn opgebroken de los- en laadweg evenals spoor 32, wissel 158 en Ot 158:
* Achter wissel 130 is het spoor langs de losweg spoor 22 genoemd.
* Post VI is ± 65 m verplaatst in de richting Gn.
* Seinpaal F en bordesseinpaal GGnl en GWhα zijn verplaatst van km 69.900 naar km 69.871.

Titelblad en bladen 2, 3A en 6 vervangen door bijgevoegde nieuwe bladen.
Blad 13 vervalt.
Bladen 14, 15, 16, 17 en 18 omnummeren in resp. 13, 14, 15, 16 en 17.

De Chef van de Dienst van het Vervoer

De Chef van de Dienst van Elektriciteit en Seinwezen

C 5502/On

abv nr 9329
Datum van ingang ~~wordt nader bekend gemaakt.~~ 20 nov. 67

N.V. NEDERLANDSE SPOORWEGEN
GEVESTIGD TE UTRECHT

Bedieningsvoorschrift

voor

Station Onnen

BVS/On

1961

7e WIJZIGINGSBLAD

(Met plakstuk en de bladen 6, 7, 8, 10, 11 en 12)

* Opgebroken zijn wissel 111 en het daarachter gelegen kopspoor en de ter plaatse bediende wissels 109 en 118.
* Verplaatst zijn de vertrekseinlichten voor de sporen 1b en 2b en wissel 116.

Blad 3A in veld 20 handel „111/116" wijzigen in handel „116".
Bladen 6, 7, 8, 10, 11 en 12 vervangen door bijgevoegde nieuwe bladen.
Plakstuk BVS-tekening op de juiste plaats aanbrengen.

De Chef van de Dienst van het Vervoer

De Chef van de Dienst van Elektriciteit en Seinwezen

C 5502/On

abv nr 9331

Datum van ingang ~~wordt nader bekend gemaakt.~~ 20 dec. 67

N.V. NEDERLANDSE SPOORWEGEN
GEVESTIGD TE UTRECHT

Bedieningsvoorschrift

voor

Station Onnen

BVS/On

1961

9e WIJZIGINGSBLAD

(Met plakstuk en de bladen 3A, 6, 7, 8, 10, 11 en 12)

* Opgebroken zijn engels wissel 113A/B en wissel 117.
* In dienst is gesteld wisselverbinding 113/117 (was A/B).
* Wissel 118 is gelegd.
* Wissels 119 en 120 zijn verplaatst.

Bladen 3A, 6, 7, 8, 10, 11 en 12 vervangen door bijgevoegde nieuwe bladen.

Plakstuk BVS-tekening op de juiste plaats aanbrengen.

De Chef van de Dienst van het Vervoer

De Chef van de Dienst van Elektriciteit en Seinwezen